ՏԱՆԻՔԻ ՊԱՏՈՒՀԱՆԻ ՀԱՏՈՒՅԹ

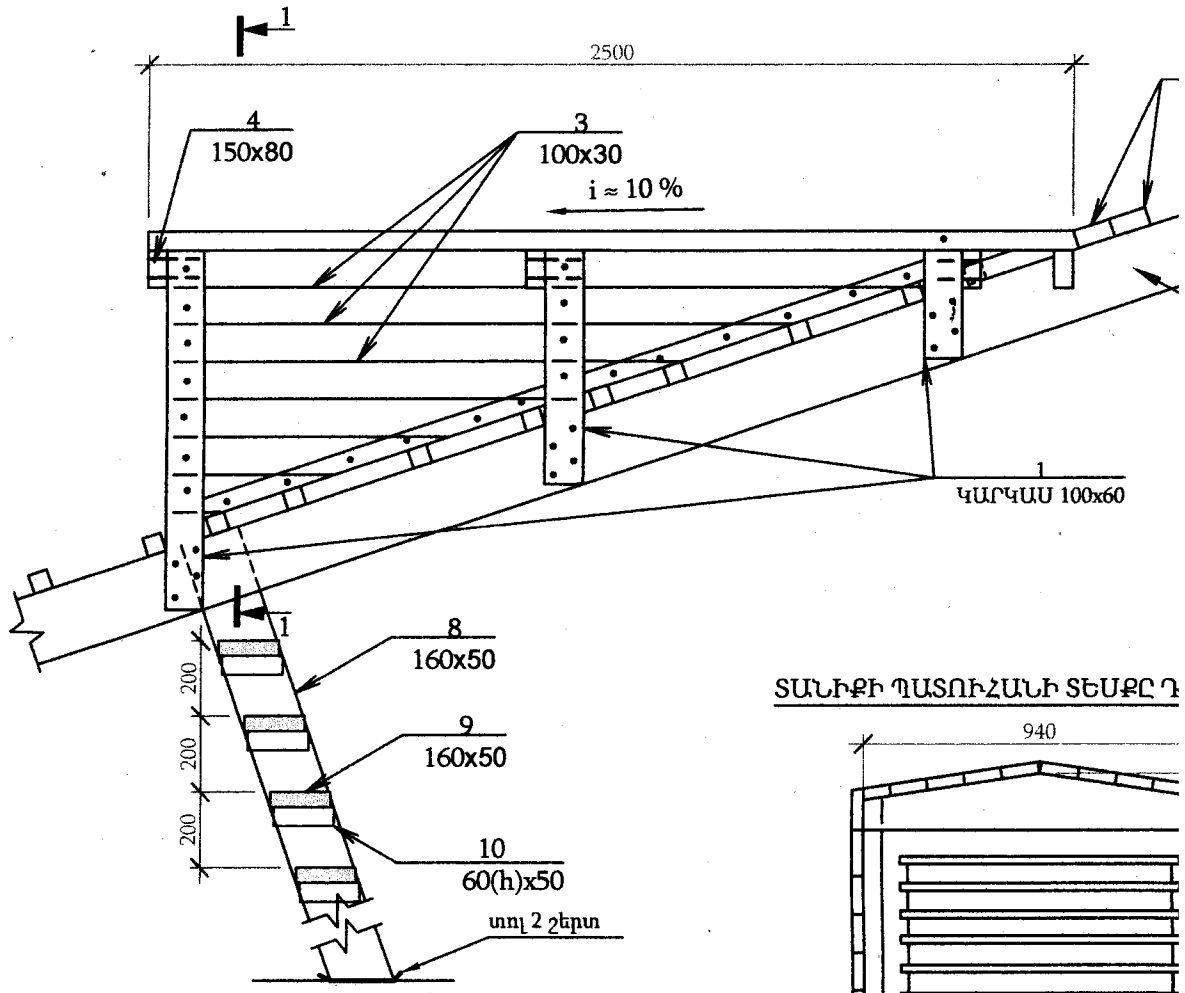

1 - 1

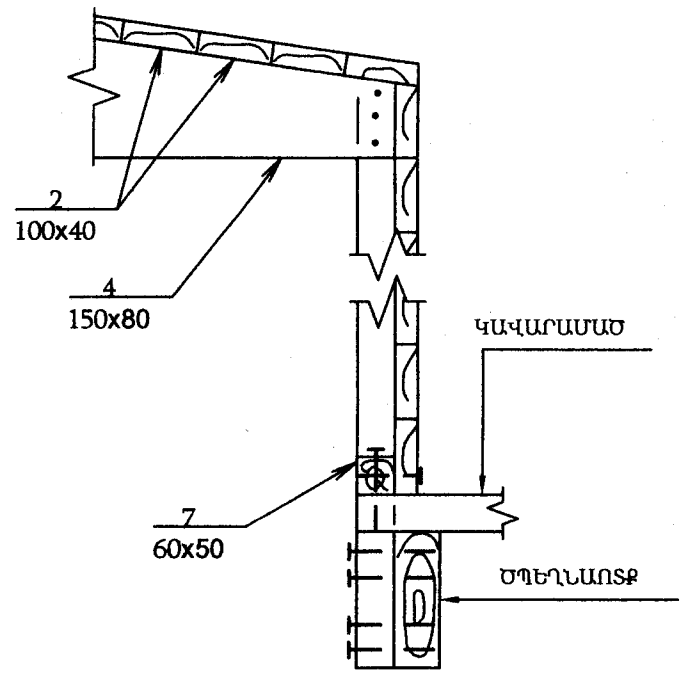

ՏԱՆԻՔԻ ՊԱՏՈՒՀԱՆԻ ՏԵՍՔԸ Դ ԻՑ

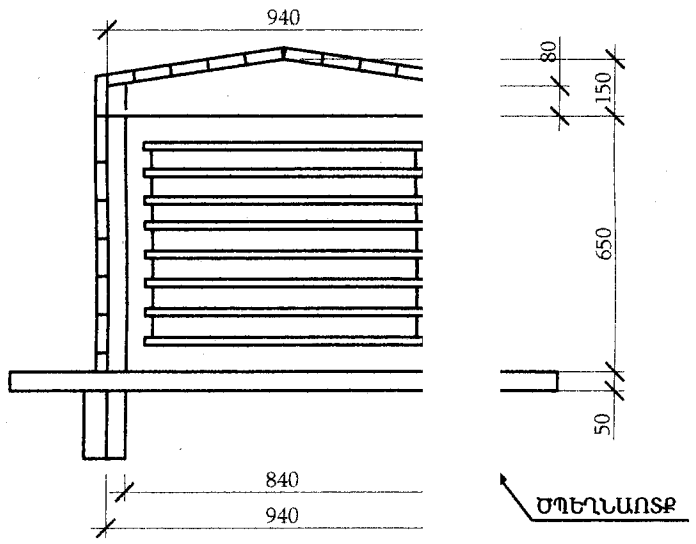

ՇԵՐՏԱՓԵՂԿԻ ՀԱՏՈՒՅԹ

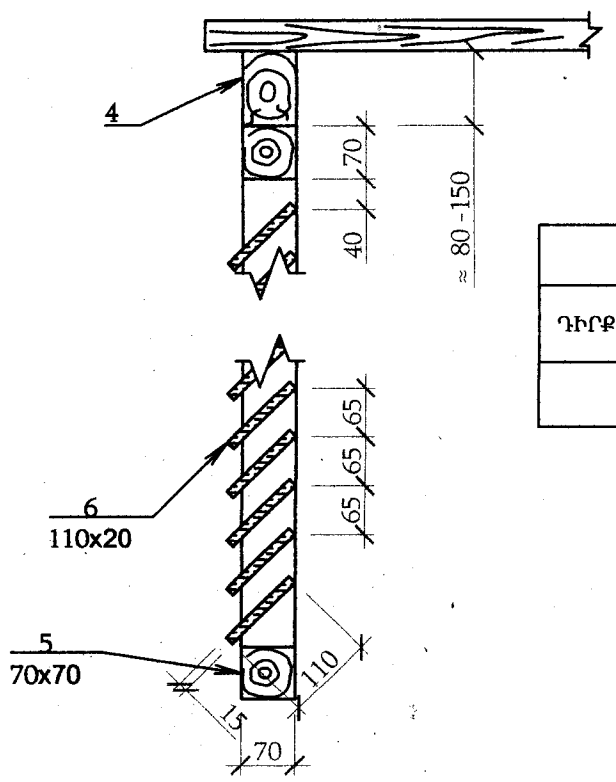

ՏԱՆԻՔԻ ՊԱՏՈՒՀԱՆԻ ՏԱՆԻՔԻ ՇԱՐԿԱՊԱՏ ԾԱԾԿՈՒՅԹԻ ՄԱՍՆԱԳԻՐ			
ԴԻՐՔ	ԱՆՎԱՆՈՒՄ	ՉԱՓ ՄԻԱ	ՔԱՆԱԿ
	ՄԱՆՐ ԾԱԾԿՈՒՅԹՆԵՐ ԳՈՒՆԱՎՈՐ ՑԻՆԿԱՊԱՏ ԹԻԹԵԼԻՑ ՏԱՆԻՔԻ ՊԱՏՈՒՀԱՆԻ ՀԱՄԱՐ t = 0.5 մմ:	Մ	6.000

ՏԱՆԻՔԻ ՊԱՏՈՒՀԱՆԻ ՓԱՑՏՑԱ ԷԼԵՄԱՆՏՆԵՐԻ ՄԱՍՆԱԳԻՐ					
ԴԻՐՔ	ԱՆՎԱՆՈՒՄ	ՀԱՏՈՒՅԹ. ՄՄ		ԵՐԿԱՐՈՒԹՅՈՒՆ Մ.	ԾԱՎԱԼ Մ³
		ՀԱՍՏՈՒԹ.	ԲԱՐՁՐՈՒԹ.		
1	ՏԱԽՏԱԿ	60	100	4	0.024
2	ՏԱԽՏԱԿ	100	40	25	0.100
3	ՏԱԽՏԱԿ	30	100	17.5	0.053
4	ՏԱԽՏԱԿ	70	150	3.8	0.040
5	ՉՈՐՍՈՒ	70	70	3	0.015
6	ՏԱԽՏԱԿ	20	110	6	0.013
7	ՉՈՐՍՈՒ	60	50	7	0.021
8	ՏԱԽՏԱԿ	50	160	3	0.024
9	ՏԱԽՏԱԿ	40	160	5	0.032
10	ՉՈՐՍՈՒ	60	50	1.6	0.005
11	ՏԱԽՏԱԿ	50	100	2.5	0.013
ԸՆԴԱՄԵՆԸ					0.339

- ՓԱՑՏԱՆՑՈՒԹԸ ՊԱՏԵԼ ՀԱԿԱՆԵԽԻՉ ԵՎ ՀԱԿԱՀՐԴԵՀԱՅԻՆ ԼՈՒԾՈՒՅԹՈՎ :
- 8, 9, 10 ԴԻՐՔԵՐԻ ԵՐԿԱՐՈՒԹՅՈՒՆՆԵՐԸ ՃՇՏԵԼ ՏԵՂՈՒՄ:

ՏՆՕՐԵՆ	Մ.ՀՈՒՍՆՅԱՆ		<<TTV-01>> ԱԶԱՏԱՄՈՒՏ ԳՅՈՒՂԻ ՄԱՆԿԱՊԱՐՏԵԶԻ ՄԵԿ ՄԱՄՆԱՇԵՆՔԻ ՎԵՐԱԿԱՌՈՒՅՑՈՒՄ			
ՆԳՃ	Ն.ՍՏԵՓԱՆՅԱՆ					
ՆԱԽԱԳԾԵՑ	Ն.ՍՏԵՓԱՆՅԱՆ		ՃԱՐՏԱՐԱՊԵՏԱՇԻՆԱՐԱՐԱԿԱՆ ՄԱՍ	ՓՈՒԼ	ԹԵՐԹ	ԹԵՐԹԵՐ
				ԱՆ	ՃՇ-65	69
			ՏԱՆԻՔԻ ՊԱՏՈՒՀԱՆԻ ՀԱՏՈՒՅԹ:	«ՄԱՌԱ ԵՎ ԴՈՒՍՏՐԵՐ» ՍՊԸ		